POLYLUX®

Tecnología y Calidad

CON MÁS DE 50 AÑOS DE EXPERIENCIA

ESTABILIZADORES DE TENSIÓN
monofásicos y trifásicos

polylux.com

POLYLUX®

Tecnología y Calidad

CON MÁS DE 50 AÑOS DE EXPERIENCIA

En POLYLUX ayudamos a nuestros clientes a mejorar sus instalaciones, dotándolos de productos de alta calidad, fiables y seguros, a su vez otorgamos soluciones que se adaptan a cualquiera de sus necesidades para distintas aplicaciones industriales.

POLYLUX cuenta con una gran experiencia en el sector eléctrico, aportando soluciones a medida e implementando mejoras en sus productos, para adaptarnos a las exigencias del mercado.

Nuestras instalaciones, de más de 20.000 m², se distribuyen en 12.000 m² de superficie dedicados a producción, 2.000 m² a oficinas y el resto a servicios.

¿Qué diferencia a nuestros productos? La mejora continua y la calidad

Barnizado por inmersión + Secado al horno de alta compactación
Con estos dos procesos se evitan vibraciones y ruidos en el funcionamiento de nuestros productos. Se consigue un aumento en el aislamiento y una protección adicional contra humedades.

Encapsulado en resina ignífuga
Este proceso dota a nuestros productos de una gran resistencia a contrastes térmicos y certificado de inflamabilidad UL94 V0.

Núcleos magnéticos
Utilizamos núcleos magnéticos de diferentes calidades y formatos constructivos para lograr una alta eficiencia.

Flexibilidad en la construcción final del producto
Nos adaptamos a las necesidades de la instalación, diseñando envolventes con diferentes grados de IP. Envolventes estándar IP23 e IP65 certificadas.

Ensayos de productos
Verificaciones y ensayos automáticos de TODOS los productos según normativa.

Orientación al cliente
Equipo técnico de soporte, para asesorar en la instalación y mantenimiento de los productos.

+ info. www.polylux.com
POLYLUX Información sujeta a modificación.

Estabilizadores **de tensión** monofásicos y trifásicos control por fase **VK y VTF**

POLYLUX presenta la nueva versión de estabilizadores de tensión monofásicos y trifásicos VK y VTF, diseñados para proteger los equipos electrónicos de las fluctuaciones de tensión que se puedan producir en la red de entrada de nuestra vivienda o industria.

La evolución en la electrificación de las viviendas, industrias, transportes, etc, provoca el aumento del consumo de cada usuario, por ende, su demanda de potencia se incrementa y como todos podemos llegar a comprender, el incremento de intensidad en la línea nos provoca la consecuente caída de tensión en la misma. Con el fin de corregir estas ineficiencias, se diseña el estabilizador, que dentro de su rango de trabajo conseguirá corregir estas variaciones de tensión.

En POLYLUX, nos centramos en la corrección tanto de las subidas como de las bajadas de tensión provocadas por las diferentes intensidades que pueda circular en el tendido eléctrico. Aunque, este efecto puede darse en cualquier momento y emplazamiento, es más habitual en aquellas instalaciones que más alejadas están del centro de transformación debido a que son las últimas instalaciones de la línea.

Estas instalaciones son las más afectadas en el momento que todos los usuarios están consumiendo de forma simultánea, sufriendo una bajada en la tensión de la línea y una sobretensión, cuando estos usuarios se desconectan.

Estamos en constante evolución mejorando continuamente nuestra gama de productos para adaptarnos a las nuevas demandas en el mercado y seguir en la primera línea en nuestro campo. Es por esto que hemos evolucionado nuestros estabilizadores de tensión VK y VTF mejorando los márgenes de tensión de entrada y la velocidad de respuesta de los mismos.

SERIE VK

Monofásicos · Entrada **230 V ± 20 %** - Salida **230 V ± 1 %**

Definición y aplicaciones

Con el estabilizador de tensión automático monofásico, se consigue una tensión de salida estable con una tensión de entrada variable (suministro de la compañía eléctrica u otro generador).
El objetivo es alimentar equipos industriales de potencia que requieran una entrada estable de tensión.
Válido para instalaciones donde la tensión de linea experimenta fluctuaciones a lo largo del día.
No válido para cambios bruscos de tensión como por ejemplo, maniobras de compañía.

Características de fabricación

Todos los modelos **VK** cuentan con lo siguiente:

- Con BY-PASS incorporado.
- Control automático del motor de regulación.
- Señalizadores de intensidad y tensión digitales.
- Sobrecarga máxima 200% 2 segundos.
- Alarmas visuales y audibles.
- Protecciones:
  - Contra sobretemperaturas
  - Contra cortocircuitos.
  - Contra sobre corrientes y sobrecargas.
  - Fallo de fase y pérdida de protección por fase.
  - Protección de entrada MCB.
  - Protección fuera márgenes de estabilización.
- Todos los estabilizadores son verificados automáticamente uno a uno, generándose el informe de ensayo de conformidad según norma correspondiente.

En caso de separación galvánica consultar transformadores separadores especiales modelos TT y TK:

- Instalación independiente delante del estabilizador en grado IP23.
- Estos transformadores estarán preparados para soportar una sobretensión del +20% o el margen especial seleccionado.
- Posibilidad de incorporar pantalla electrostática
- Posibilidad de incorporar descargadores de sobretensión.

Características técnicas - modelo estándar

Potencia	**5 kVA a 50 kVA**
Tensión estándar	**Entrada: 230 V ± 20 % // Salida: 230 V ± 1 %**
Frecuencia estándar	**50-60 Hz**
Velocidad de respuesta	**10 V/s**
Altitud máxima	**3000 msnm**
Color envolvente	**RAL 7035**
Clase de pintura (ISO 12944)	**C3**
Grado de protección IP	**IP20**
Temperatura de funcionamiento	**-10 ºC a 60 ºC**
Humedad relativa	**< 90 %**
Rendimiento	**> 98 %**
Normas	**IEC/EN/UNE-EN 61439, CE**
Servicio	**Continuo**
Refrigeración	**ANAN**

+ info. www.polylux.com
POLYLUX Información sujeta a modificación.

SERIE VK

Monofásicos · Entrada **230 V ± 20 %** - Salida **230 V ± 1 %**

Datos teóricos - modelo estándar

Potencia kVA	Referencia	Intensidad A
	VK	
5	**VK5**	21,7
6,3	**VK6.3**	27,4
8	**VK8**	34,8
10	**VK10**	43,5
16	**VK16**	69,6
20	**VK20**	87,0
25	**VK25**	108,7
30	**VK30**	130,4
40	**VK40**	173,9
50	**VK50**	217,4

Medidas

Potencia kVA	Referencia	Dimensiones externas mm			Peso kg
		A	B	C	
	VK				
5	**VK5**	480	360	270	30
6,3	**VK6.3**	530	430	300	46
8	**VK8**	530	430	300	46
10	**VK10**	530	430	300	46
16	**VK16**	570	470	320	72
20	**VK20**	570	470	320	72
25	**VK25**	570	570	880	130
30	**VK30**	570	570	880	130
40	**VK40**	570	670	930	200
50	**VK50**	570	670	930	200

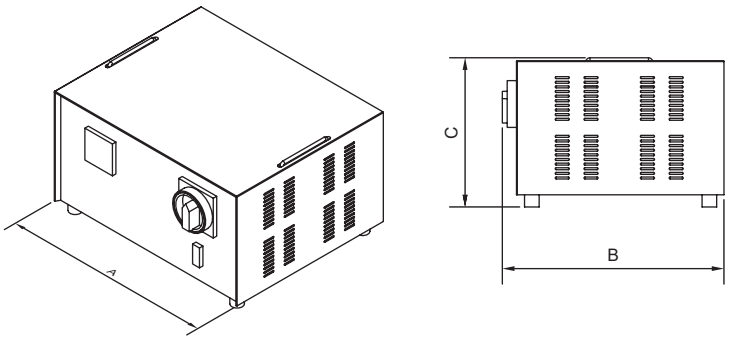

Estructura de la placa de características

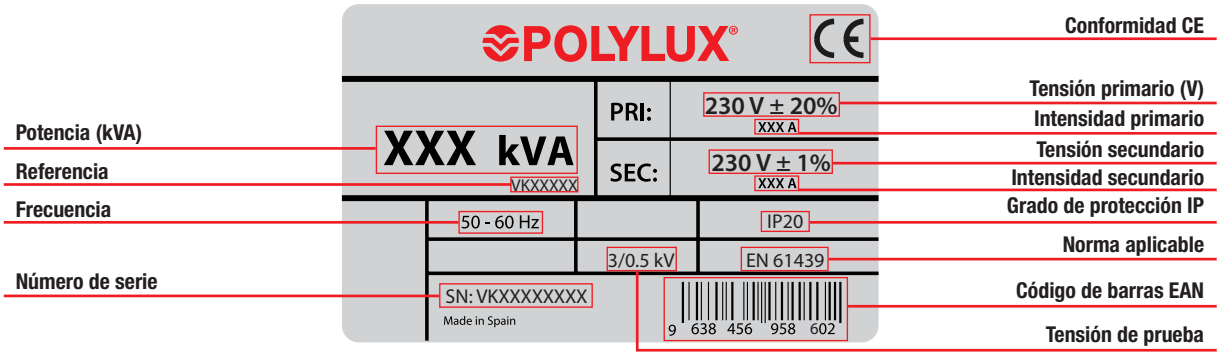

Opciones de fabricación bajo demanda (consultar precios)

Potencia	**Hasta 50 kVA**

SERIE VTF

Trifásicos control por fase · Entrada **400 V ± 20 %** - Salida **400 V ± 1 %**

Definición y aplicaciones

Con el estabilizador de tensión automático trifásico, se consigue una tensión de salida estable con una tensión de entrada variable (suministro de la compañía eléctrica u otro generador).
El objetivo es alimentar equipos industriales de potencia que requieran una entrada estable de tensión.
Válido para instalaciones donde la tensión de linea experimenta fluctuaciones a lo largo del día.
No válido para cambios bruscos de tensión como por ejemplo, maniobras de compañía.

Características de fabricación

Todos los **VTF** modelos cuentan con lo siguiente:

- Con BY-PASS incorporado.
- Control automático del motor de regulación.
- Señalizadores de intensidad y tensión digitales.
- Sobrecarga máxima 200% 2 segundos.
- Alarmas visuales y audibles.
- Protecciones:
  - Contra sobretemperaturas
  - Contra cortocircuitos.
  - Contra sobre corrientes y sobrecargas.
  - Fallo de fase y pérdida de protección por fase.
  - Protección de entrada MCB.
  - Protección fuera márgenes de estabilización.
- Todos los estabilizadores son verificados automáticamente uno a uno, generándose el informe de ensayo de conformidad según norma correspondiente.

En caso de separación galvánica consultar transformadores separadores especiales modelos TT y TK:

- Instalación independiente delante del estabilizador en grado IP23.
- Estos transformadores estarán preparados para soportar una sobretensión del +20% o el margen especial seleccionado.
- Posibilidad de incorporar pantalla electrostática
- Posibilidad de incorporar descargadores de sobretensión.

Características técnicas - modelo estándar

Potencia	**5 kVA a 150 kVA**
Tensión estándar	**Entrada: 400 V ± 15 % // Salida: 400 V ± 1 %**
Frecuencia estándar	**50-60 Hz**
Velocidad de respuesta	**10 V/s**
Altitud máxima	**3000 msnm**
Color envolvente	**RAL 7035**
Clase de pintura (ISO 12944)	**C3**
Grado de protección IP	**IP20**
Temperatura de funcionamiento	**-10 ºC a 60 ºC**
Humedad relativa	**< 90 %**
Rendimiento	**> 98 %**
Normas	**IEC/EN/UNE-EN 61439, CE**
Servicio	**Continuo**
Refrigeración	**ANAN**

+ info. www.polylux.com
POLYLUX Información sujeta a modificación.

SERIE VTF

Trifásicos control por fase · Entrada **400 V ± 20 %** - Salida **400 V ± 1 %**

Datos teóricos - modelo estándar

Potencia kVA	Referencia	Intensidad A
	VTF	
5	**VTF5**	7,2
8	**VTF8**	11,5
10	**VTF10**	14,4
16	**VTF16**	23,1
20	**VTF20**	28,9
25	**VTF25**	36,1
31,5	**VTF31.5**	45,5
40	**VTF40**	57,7
50	**VTF50**	72,2
63	**VTF63**	90,9
80	**VTF80**	115,5
100	**VTF100**	144,3
125	**VTF125**	180,4
150	**VTF150**	216,5

Medidas

Potencia kVA	Referencia	Dimensiones externas mm			Peso kg
		A	B	C	
	VTF				
5	**VTF5**	520	500	1130	90
8	**VTF8**	520	500	1130	90
10	**VTF10**	520	500	1130	90
16	**VTF16**	520	500	1130	130
20	**VTF20**	520	500	1130	130
25	**VTF25**	620	500	1250	180
31,5	**VTF31.5**	620	500	1250	180
40	**VTF40**	620	500	1250	180
50	**VTF50**	770	660	1250	340
63	**VTF63**	770	660	1250	340
80	**VTF80**	770	660	1250	350
100	**VTF100**	770	660	1250	350
125	**VTF125**	980	800	1360	600
150	**VTF150**	980	800	1360	600

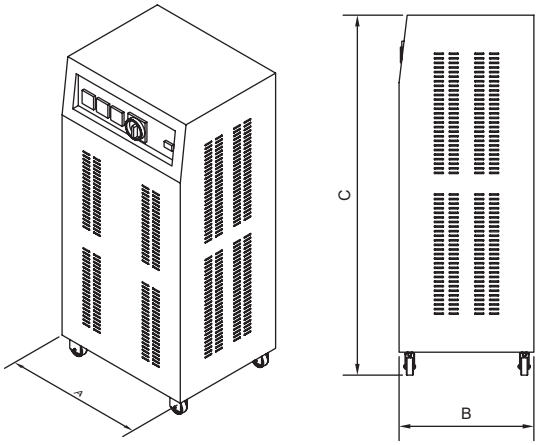

Estructura de la placa de características

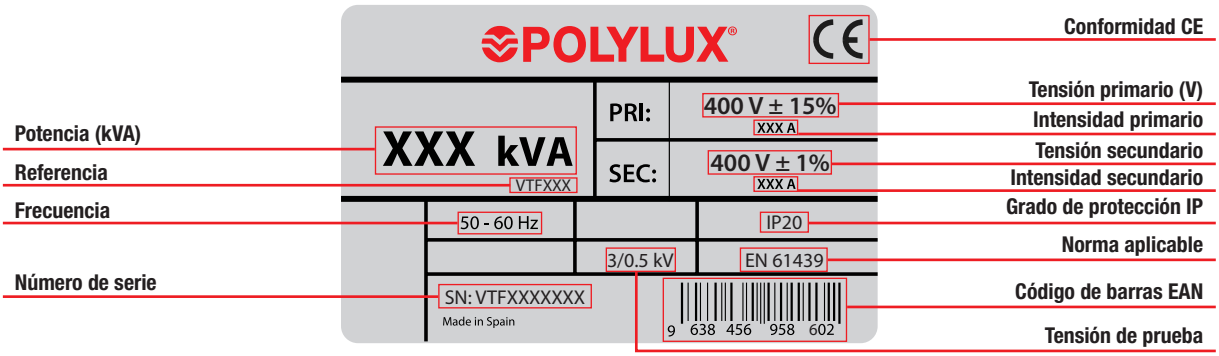

Opciones de fabricación bajo demanda (consultar precios)

Potencia	**Hasta 600 kVA**

POLYLUX®

Avda. de Roma, 18-26
08290 CERDANYOLA DEL VALLÈS
Barcelona · (Spain)
Tel. +34 93 594 65 41
polylux@polylux.com

www.polylux.com