Transformadores trifásicos de aislamiento reductores tipo seco y acabado en barniz anti-flash para máxima protección, aislamiento, reducción de ruido y vibraciones.

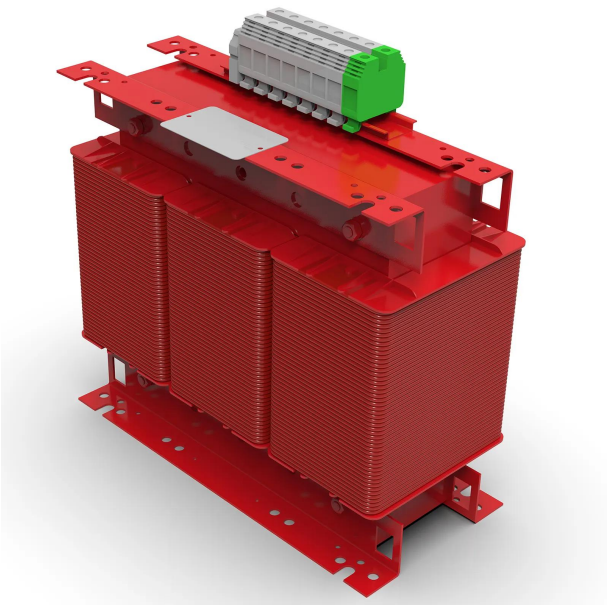

## Características técnicas

| | |
|---|---|
| Potencia | 16 kVA |
| Tensión de entrada | 400 V |
| Tensión de salida | 230 V |
| Frecuencia | 50/60 Hz |
| Grupo de conexión | Yyn0 |
| Grado de protección | IP-00 |
| Refrigeración | AN |
| Temperatura ambiente | 45 ºC |
| Incremento de temperatura | Clase F - 155 ºC |
| Aislantes | Clase H - 180 ºC |
| Bobinado | Clase HC - 200 ºC |
| Eficiencia (%) | 95,9 |
| Nivel de ruido (dB) | < 45 |
| Tensión de prueba | 3 kV (1 min, 50 Hz) |
| Normas | IEC/EN/UNE-EN 61558, CE |
| Peso | 105 kg |

## Dimensiones

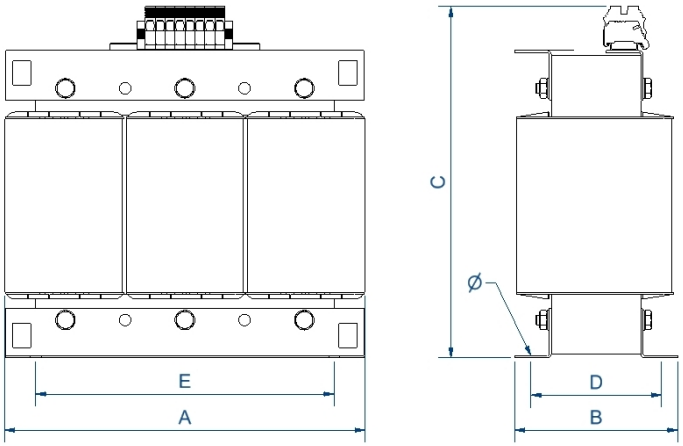


Dimensiones (AxBxCxDxE): 480x250x480x144x400 mm 11

Transformadores trifásicos de aislamiento reductores tipo seco y acabado en barniz anti-flash para máxima protección, aislamiento, reducción de ruido y vibraciones.

## Ventajas

Transformador trifasico tipo seco.
Todos los transformadores están tropicalizados con barniz anti-flash:

- Protección contra ambientes corrosivos.
- Aumento del aislamiento eléctrico.
- Alto poder de compactación.
- Reducción del nivel de ruido.
- Aumento de la vida útil del producto.

Pernos de elevación a partir de 6.3kVA hasta 400kVA.
Posibilidad de fabricación a medida si las especificaciones estándar no son las requeridas.

## Aplicaciones

- Los transformadores TT son utilizados para el aislamiento galvánico de instalaciones trifásicas por motivos de seguridad.
- También son utilizados en la generación de neutros referenciados a tierra en instalaciones monofásicas de elevada potencia.
- En instalaciones donde pueda haber pequeños picos de tensión o ruido elétrico, los transformadores TT ayudan a mejorar la calidad de la señal que alimenta a las cargas.
- Por otro lado en instalaciones donde pueda haber varias fugas a tierra, los transformadores TT aseguran el suministro evitando el disparo del interruptor diferencial general.

## Accesorios disponibles

Opciones de fabricación bajo demanda y accesorios disponibles:

- Bobinados de aluminio o cobre.
- Grupo de conexión
- Regulación en primario o secundario
- Diferentes IP hasta IP65
- Protección IK08 o IK10
- Temperatura ambiente hasta 60ºC
- Tension de cortocircuito de 2 % a 9 %
- Bajas perdidas
- Protecciones tanto en primario como secundario.
- Una, dos y hasta 3 pantallas electroestáticas.
- Clase II.
- Ruedas.
- Sondas PT100, PTC or Bimetálicas, centralita de temperatura.
- Pintura C5.
- Diferentes RAL.
- Sistema anti condensación, o ventilación forzada

## Descargas

Certificados

- Certificado CE.