Transformadores de aislamiento trifásicos para instalaciones con una tasa de armónicos del 60%. Factor k20 tipo seco, acabado en barniz anti-flash en caja metálica IP23 con protección para evitar los contactos directos a las partes eléctricas.

Características técnicas

Potencia	40 kVA
Tensión de entrada	400 V
Tensión de salida	400 V
Frecuencia	50/60 Hz
Factor k	20
Envolvente	Envolvente metálica RAL 7035 (cat. C3 ISO 12994-2)
THDI (≤)	90 %
Grupo de conexión	Dyn11
Grado de protección	IP-23/IK-08
Refrigeración	ANAN
Temperatura ambiente	45 ºC
Incremento de temperatura	Clase H - 180 ºC
Aislantes	Clase H - 180 ºC
Bobinado	Clase HC - 200 ºC
Tensión de prueba	3 kV (1 min, 50 Hz)
Normas	IEC/EN/UNE-EN 60076, CE
Peso	279 kg

Dimensiones

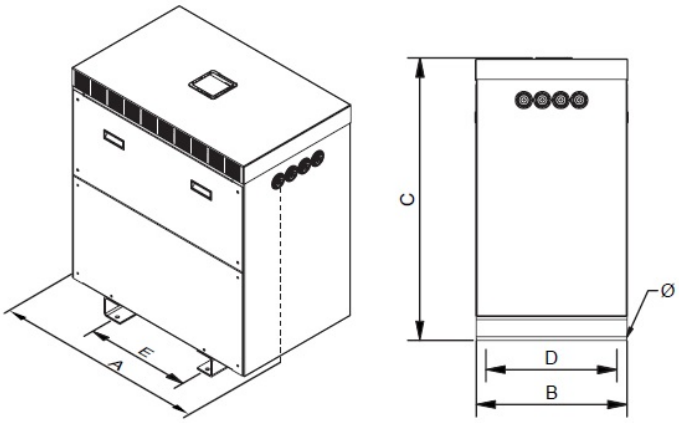

Dimensiones (AxBxCxDxE): 789x545x965x500x415 mm 13Ø

Conexionado eléctrico

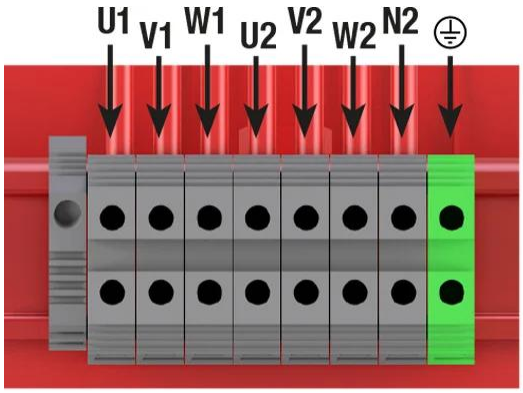

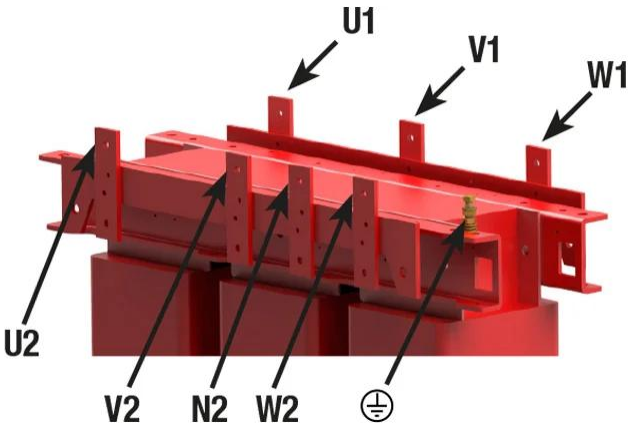

Transformadores de aislamiento trifásicos para instalaciones con una tasa de armónicos del 60%. Factor k20 tipo seco, acabado en barniz anti-flash en caja metálica IP23 con protección para evitar los contactos directos a las partes eléctricas.

Ventajas

Transformador tipo seco.
Acabado en Barniz anti-flash, ofreciendo:

- Protección contra ambientes corrosivos.
- Aumento del aislamiento eléctrico.
- Alto poder de compactación.
- Reducción del nivel de ruido.
- Aumento de la vida útil del producto.
- Envolvente IP-23, caja metálica pintada con resina poliéster RAL 7035 (cat. C4 ISO 12994-2).

Clase de seguridad I.
Neutro dimensionado para 2 x In.
Factor K = 20.
Incluye pernos de elevación.
Posibilidad de fabricación a medida si las especificaciones estándar no son las requeridas.

Descargas