TTFK2Z200 | TRANSFORMADORES TRIFÁSICOS DE AISLAMIENTO PARA INSTALACIONES CON UNA TASA DEL 60% DE ARMÓNICOS TTFK2

POLYLUX

Transformadores de aislamiento trifásicos para instalaciones con una tasa de armónicos del 60%. Factor k20 tipo seco, acabado en barniz anti-flash en caja metálica IP54/65 con protección contra polvo y agua.

Características técnicas

Potencia	200 kVA
Tensión de entrada	400 V
Tensión de salida	400 V
Frecuencia	50/60 Hz
Factor k	20
Envolvente	Envolvente metálica RAL 7035 (cat. C4 ISO 12994-2)
THDI (≤)	90 %
Grupo de conexión	Dyn11
Grado de protección	IP-54 / IK-10
Refrigeración	ANAF
Temperatura ambiente	45 ºC
Incremento de temperatura	Clase H - 180 ºC
Aislantes	Clase H - 180 ºC
Bobinado	Clase HC - 200 ºC
Tensión de prueba	3 kV (1 min, 50 Hz)
Normas	IEC/EN/UNE-EN 60076, CE
Peso	1362 kg

Dimensiones

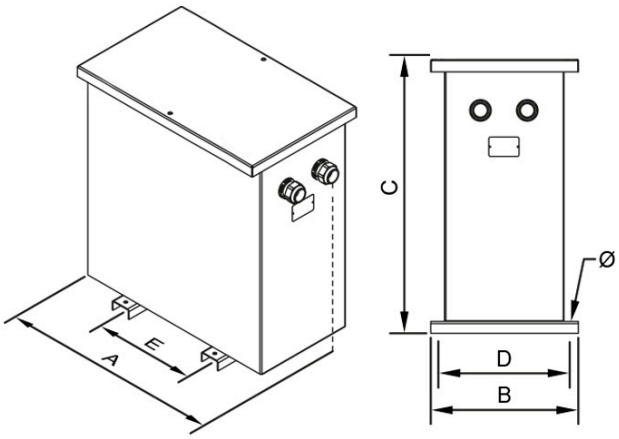

Dimensiones (AxBxCxDxE): 1550x1000x1750x806x684 mm 18Ø

Conexionado eléctrico

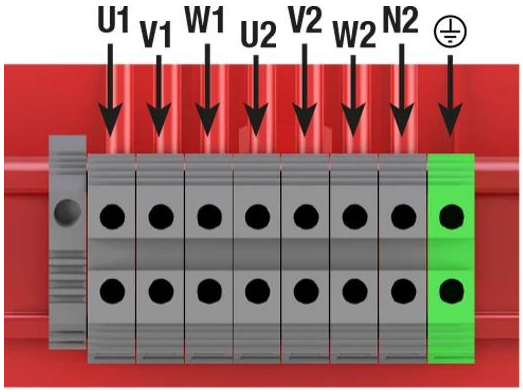

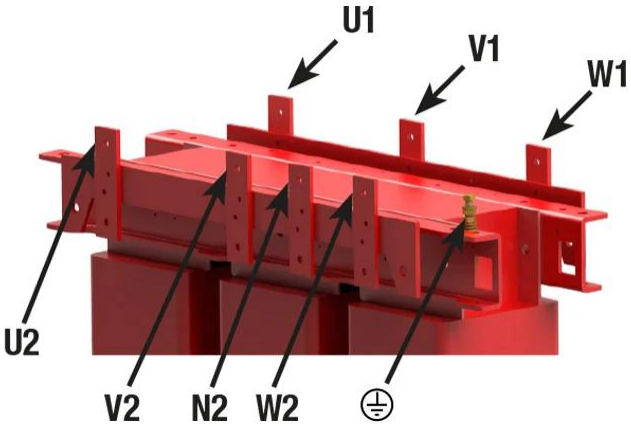

POLYLUX, S.L. Avda. de Roma 18-26, 08290 Cerdanyola del Vallès (Barcelona) · Phone +34 93 692 65 65 · polylux@polylux.com

Transformadores de aislamiento trifásicos para instalaciones con una tasa de armónicos del 60%. Factor k20 tipo seco, acabado en barniz anti-flash en caja metálica IP54/65 con protección contra polvo y agua.

Ventajas

Transformador tipo seco.
Acabado en Barniz anti-flash, ofreciendo:

- Protección contra ambientes corrosivos.
- Aumento del aislamiento eléctrico.
- Alto poder de compactación.
- Reducción del nivel de ruido.
- Aumento de la vida útil del producto.
- Envolvente IP-65 hasta 16 kVA y IP-54 desde 20 kVA (para un grado IP65 consultar), caja metálica pintada con resina poliéster RAL 7035 (cat. C4 ISO 12994-2).

Clase de seguridad I.
Neutro dimensionado para 2 x In.
Factor K = 20.
Incluye prensaestopas, silent-blocks y pernos de elevación.
Posibilidad de fabricación a medida si las especificaciones estándar no son las requeridas.

Descargas