TTFKZ16 | TRANSFORMADORES TRIFÁSICOS DE AISLAMIENTO PARA INSTALACIONES CON UNA TASA DEL 30% DE ARMÓNICOS TTFKZ

POLYLUX

Transformadores de aislamiento trifásicos para instalaciones con una tasa de armónicos del 30%. Factor k13 tipo seco, acabado en barniz anti-flash en caja metálica IP54/65 con protección contra polvo y agua.

Características técnicas

Potencia	16 kVA
Tensión de entrada	400 V
Tensión de salida	400 V
Frecuencia	50/60 Hz
Factor k	13
Envolvente	Envolvente metálica RAL 7035 (cat. C4 ISO 12994-2)
THDI (≤)	60 %
Grupo de conexión	Dyn11
Grado de protección	IP-65 / IK-10
Refrigeración	ANAN
Temperatura ambiente	45 ºC
Incremento de temperatura	Clase F - 155 ºC
Aislantes	Clase H - 180 ºC
Bobinado	Clase HC - 200 ºC
Tensión de prueba	3 kV (1 min, 50 Hz)
Normas	IEC/EN/UNE-EN 61558, CE
Incluye	Silent-blocks
Peso	160 kg

Esquema eléctrico

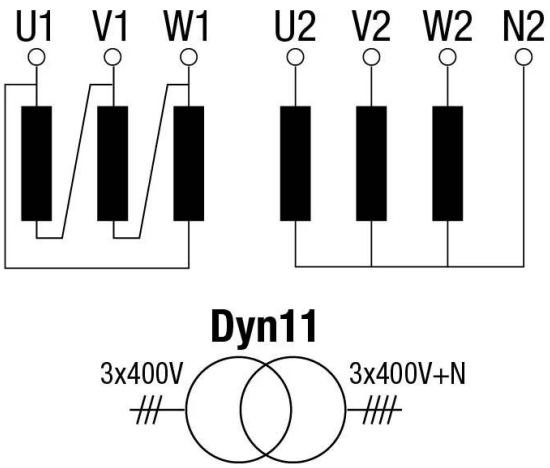

Dimensiones

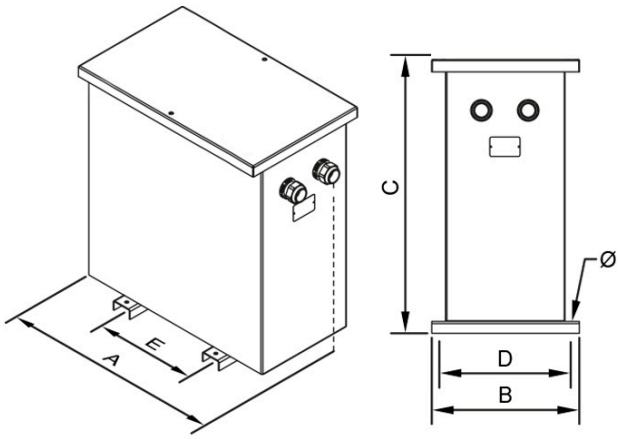

Dimensiones (AxBxCxDxE): 694x413x764x370x350 mm 11Ø

Conexionado eléctrico

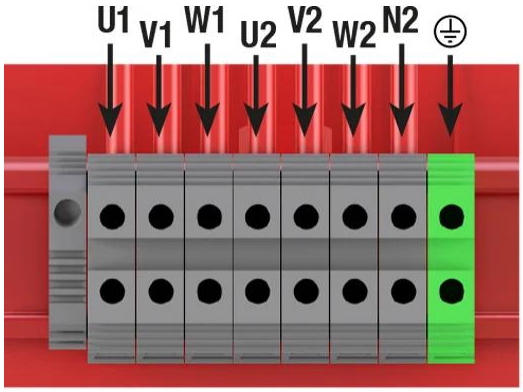

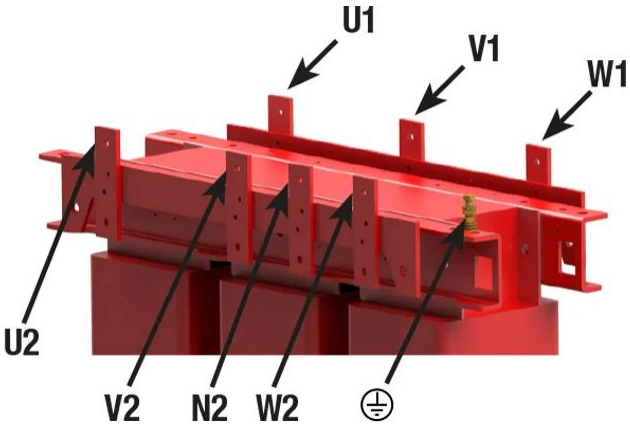

Transformadores de aislamiento trifásicos para instalaciones con una tasa de armónicos del 30%. Factor k13 tipo seco, acabado en barniz anti-flash en caja metálica IP54/65 con protección contra polvo y agua.

Ventajas

Transformador tipo seco.
Acabado en Barniz anti-flash, ofreciendo:

- Protección contra ambientes corrosivos.
- Aumento del aislamiento eléctrico.
- Alto poder de compactación.
- Reducción del nivel de ruido.
- Aumento de la vida útil del producto.
- Envolvente IP-65 hasta 20 kVA y IP-54 desde 25 kVA (para un grado IP65 consultar), caja metálica pintada con resina poliéster RAL 7035 (cat. C4 ISO 12994-2).

Clase de seguridad I.
Neutro dimensionado para 2 x In.
Factor K = 13.
Incluye prensaestopas, silent-blocks y pernos de elevación.
Posibilidad de fabricación a medida si las especificaciones estándar no son las requeridas.

Descargas

- Certificado CE.