Transformadores de aislamiento trifásicos para uso clínico bajo la norma IEC/EN 61558-2-15 de tipo seco encapsulados en resina para ambientes de alta corrosión y vibración.

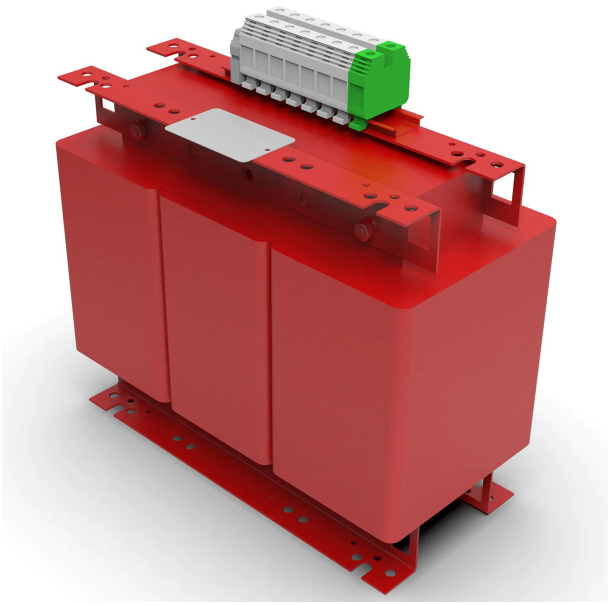

Características técnicas

Potencia	10000 VA
Tensión de entrada	400 V
Tensión de salida	230 V
Frecuencia	50/60 Hz
Grupo de conexión	YNyn0
Grado de protección	IP-20
Refrigeración	AN
Temperatura ambiente	45 ºC
Punta de conexión	< 8In
Incremento de temperatura	Clase F - 155 ºC
Aislantes	Clase H - 180 ºC
Bobinado	Clase HC - 200 ºC
Tensión de prueba	4,5 kV (1 min, 50 Hz)
Intensidad de vacío	< 3 %
Corriente de fugas (en mA)	< 0,5 mA (sec-tierra)
Incluye	Protector térmico bimetálico, pantalla electroestática entre 1º y 2º y LED de funcionamiento
Normas	IEC/EN/UNE-EN 61558-2-15, CE
Peso	101,4 kg

Esquema eléctrico

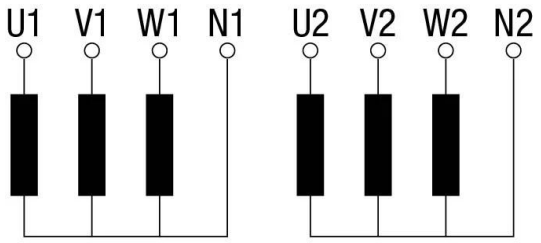

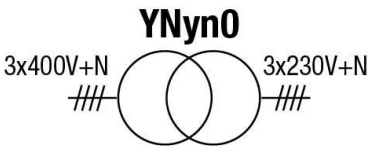

Dimensiones

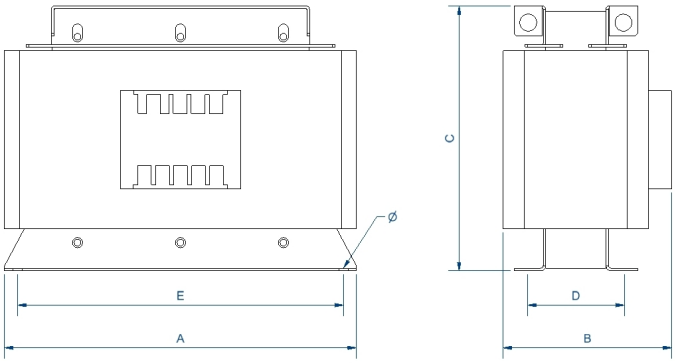

Dimensiones (AxBxCxDxE): 360x270x353x202x300 mm 11Ø

Conexionado eléctrico

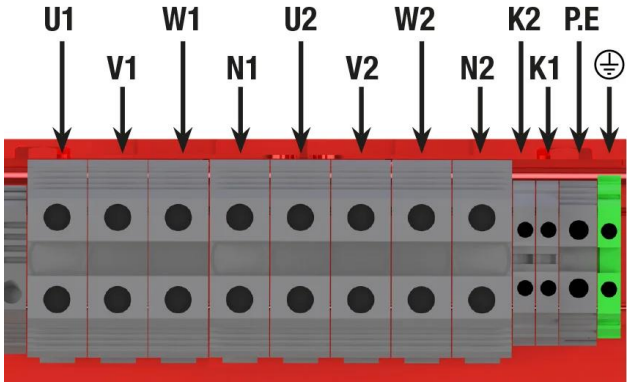

U1 = 400 V
V1 = 400 V
W1 = 400 V
N1 = Neutro 1
U2 = 230 V
V2 = 230 V
W2 = 230 V
N2 = Neutro 2
K1 = termostato klixon 150ºC para 1º bobina
K2 = termostato klixon 150ºC para 2ª bobina
P.E = pantalla electrostática

Transformadores de aislamiento trifásicos para uso clínico bajo la norma IEC/EN 61558-2-15 de tipo seco encapsulados en resina para ambientes de alta corrosión y vibración.

Ventajas

Transformador trifásico tipo seco para uso clínico según norma IEC / EN 61558-2-15.
Acabado en Barniz anti-flash, ofreciendo:

- Protección contra ambientes corrosivos.
- Aumento del aislamiento eléctrico.
- Alto poder de compactación.
- Reducción del nivel de ruido.
- Aumento de la vida útil del producto.
- Caja metálica pintada con resina poliéster RAL 7035 (cat. C4 ISO 12994-2).

Clase de seguridad I.
Incluye pernos de elevación, contacto bimetálico contra sobre temperatura y pantalla electroestática.
Corriente de fuga <0,5 mA entre secundario y tierra.

Aplicaciones

- Los transformadores para uso médico son especialmente diseñados para garantizar la seguridad del paciente en hospitales y quirófanos. La serie de transformadores TTH está especialmente diseñada para instalaciones eléctricas trifásicas de tipo clínico acorde a la norma IEC/EN 61558-2-15.

Accesorios disponibles

- Sonda PT100.
- Sonda Bimetal.
- Sonda PTC.
- Centralita de temperatura.
- Vigilador de aislamiento.
- Transformador de corriente.
- Señalizador de panel.

Descargas

- Certificado CE.