Transformateurs triphasés-monophasés d'isolement à sec et finition vernie anti-flash en boîtier métallique IP23 avec protection pour éviter le contact direct avec les parties électriques.

Caractéristiques techniques

Puissance	31,5 kVA
Entrée	400 V
Sortie	230 V
Fréquence	50/60 Hz
Groupe de connexion	V/Vinv
Degré de protection	IP-54/65 / IK-10
Couverture	Capot métallique RAL 7035 (cat. C4 ISO 12994-2)
Réfrigération	ANAF
Température ambiante	45 ºC
Augmentation température	Classe H - 180 ºC
Isolation	Classe H - 180 ºC
Bobinage	Classe HC - 200 ºC
Tension d'essai	3 kV (1 min, 50 Hz)
Normes	IEC/EN/UNE-EN 61558, CE
Inclus	Silentblocs
Poids	342 kg

Dimensions

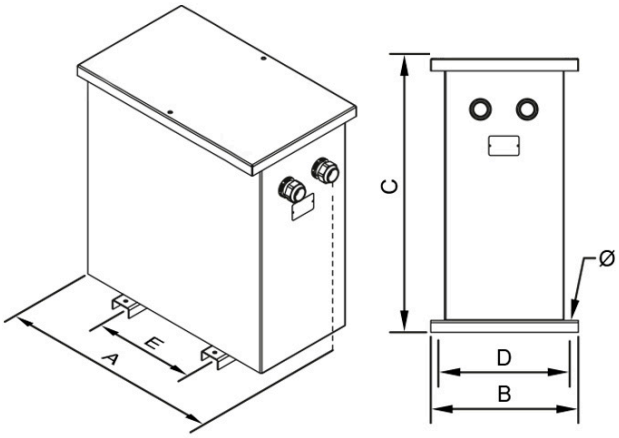

DImensions (AxBxCxDxE): 970x625x1150x500x426 mm 12Ø

Connexion électrique

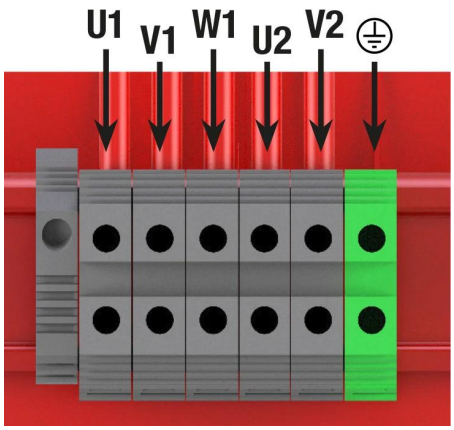

Transformateurs triphasés-monophasés d'isolement à sec et finition vernie anti-flash en boîtier métallique IP23 avec protection pour éviter le contact direct avec les parties électriques.

Avantages

Transformateur de type sec.
Tous les transformateurs sont tropicalisés avec un vernis anti-flash pour une meilleure isolation et une plus grande compacité.
Enveloppe métallique IP-65 jusqu´à 16 kVA et IP-54 à partir de 20 kVA (pour le grade IP65, nous consulter), peinte avec de la résine polyester RAL 7035 (cat. C4 ISO 12994-2).
Livré avec des éléments de levage.
Connexion V/v inversée.
Possibilité de fabrication sur mesure selon les spécifications du client.

Applications

- Les transformateurs TTK sont utilisés pour l'isolement galvanique des installations électriques pour des raisons de sécurité.
- La série TTK avec entrée triphasée et sortie monophasée est utilisée pour obtenir un meilleur équilibre des courants primaires qu'en connectant seulement une phase et un neutre d'une ligne triphasée.
- Avec le transformateur triphasé, il est également possible de connecter une charge unique pouvant atteindre la moitié de la puissance du réseau.
- Dans les installations où de nombreuses charges monophasées doivent être connectées à la même ligne, le transformateur triphasé peut également contribuer à augmenter la puissance disponible sur cette ligne.

Accessoires

Accessoires disponibles

- Protections primaires et secondaires
- Un, deux et jusqu'à 3 écrans électrostatiques
- Classe II
- Roues
- Sondes PT100, PTC ou bimétalliques
- Peinteure C5.
- RAL différent
- Unité de contrôle de la température
- Système anti-condensation
- Différents indices de protection IP jusqu'à IP-65

Téléchargement

- Certificado CE.